Elementy natrysków szeregowych

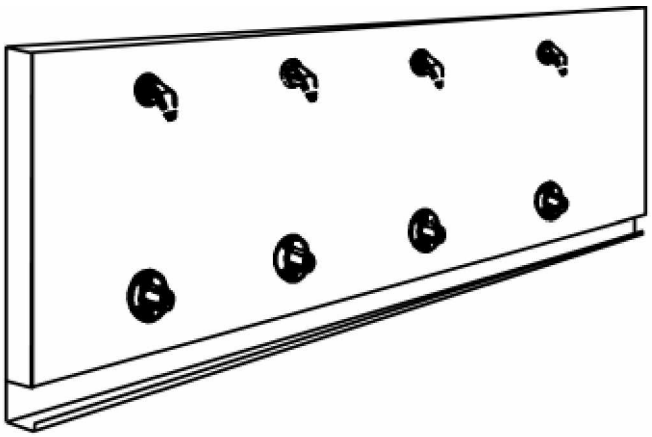

Szeregowa instalacja natryskowa Rada,
jednorzędowa
do montażu ściennego

Opis:
Szeregowa instalacja natryskowa Rada, jednorzędowa, do montażu naściennego.
Z ... szt. stanowisk natryskowych, szerokość stanowisk natryskowych .....mm, długość instalacji ..... mm. Wysokość instalacji 850 mm, głębokość instalacji 90mm. Wysokość głowicy natryskowej ok. 2100mm, wysokość armatury ok. 1750mm. Obudowa matowa, ze stali szlachetnej1.4301, grubość materiału 1,5mm, z izolacją dźwiękową, z dopasowaną, nie wystającą mydelniczką.

Na stanowisko natryskowe	1 szt. >	A	zob. Armatury .....
	1 szt. >	A	zob. Głowice natryskowe .....

Wszystkie części użytkowe wymienialne od przodu i bez demontażu obudowy.

Całkowite orurowanie z	>	C	zob. orurowanie .....
Podłączenia wody	>	D	zob. Podłączenia .....
z podłączeniem dla	>	E	zob. Podłączenie dla .....
Wyposażenie dodatkowe	>	F	zob. wyposażenie dodatkowe .....

Listwa zawieszana do montażu szeregowej instalacji natryskowej na ścianie

a Armatury:

Samoczynny mieszacz do wody zimnej i ciepłej Rada Presto alpa 88, czas biegu 30 sek. wg DIN EN816

Samoczynny zawór 1/2" Rada Presto, do zimnej i uprzednio zmieszanej wody. czas biegu 30sek. wg DIN EN816

b Głowica natryskowa:

Głowica natryskowa VR105 1/2", z regulatorem ilości przepływu 9l/Min., z płytą strumieniową, z ustawianą wartością kąta.

Dyszowa głowica natryskowa Radamatic 2 z bezstopniową, nastawianą wartością kąta, 9l/min.
Dyszowa głowica natryskowa Radamatic 3 ze stałym kątem padania strumienia, 1/2", 9l/min.

c Orurowanie:

rura ze stali szlachetnej
rura miedziana

d Podłączenia:

po lewej stronie u góry
po lewej stronie z tyłu / ukryte
po lewej stronie z boku
po prawej stronie u góry
po prawej stronie z tyłu / ukryte
po prawej stronie z boku

e zob. Podłączenie dla:

Zimna i uprzednio zmieszana woda
Zimna i ciepła woda

f Wyposażenie dodatkowe:

Termostat zbiorowy
Przełącznik napięcia
Opróżnianie rury natryskowej
Pokrywa rewizyjna

Rada Armaturen GmbH, Daimlerstr. 6, 63303 Dreieich • tel.: +49 61 03/98 04 0, fax: +49 61 03/98 04 90, E Mail: info@rada armaturen.de • www.rada armaturen.de

Zmiany techniczne zastrzeżone

Elementy natrysków szeregowych

Szeregowa instalacja natryskowa Rada, dwurzędowa
do wolnego montażu w pomieszczeniu.

Opis:
Szeregowa instalacja natryskowa Rada, dwurzędowa, do wolnego montażu w pomieszczeniu.
Z ... szt. stanowisk natryskowych, szerokość stanowisk natryskowych .....mm, długość instalacji ..... mm. Wysokość instalacji 850 mm, głębokość instalacji 155 mm. Wysokość głowicy natryskowej ok. 2100 mm, wysokość armatury ok. 1750 mm. Matowa, oszlifowana obudowa z stali szlachetnej, materiał nr 1.4301, grubość materiału 1,5 mm, z izolacją dźwiękową,
Z dopasowaną, nie wystającą mydelniczką.

Na stanowisko natryskowe:	1 szt. >	A	zob. Armatury .....
	1 szt. >	A	zob. Głowica natryskowa .....

Wszystkie części użytkowe wymienialne od przodu i bez demontażu obudowy.

Całkowite orurowanie z	>	C	zob. Orurowanie ..... Podłączenia
wody	>	D	zob. Podłączenia .....
z podłączeniem dla	>	E	zob. Podłączenie dla .....
Mocowanie	>	F	zob. mocowanie .....
Wyposażenie dodatkowe:	>	G	zob. Wyposażenie dodatkowe .....

a Armatury:

Samoczynny mieszacz do wody zimnej i ciepłej Rada Presto alpa 88, czas biegu 30 sek. wg DIN EN816

Samoczynny zawór 1/2" Rada Presto, do zimnej i uprzednio zmieszanej wody. czas biegu 30sek. wg DIN EN816

b Głowica natryskowa:

Głowica natryskowa VR105 1/2", z regulatorem ilości przepływu 9l/Min., z płytą strumieniową, z ustawianą wartością kąta.

Dyszowa głowica natryskowa Radamatic 2 z bezstopniową, nastawianą wartością kąta, 9l/min.
Dyszowa głowica natryskowa Radamatic 3 ze stałym kątem padania strumienia, 1/2", 9l/min.

c Orurowanie:

rura miedziana

d Podłączenia:

strony kolumny, na górze

e zob. Podłączenie dla:

Zimna i uprzednio zmieszana woda
Zimna i ciepła woda

f Mocowanie:

1 Kolumna stojakowa ze nierdzewnej stali szlachetnej 1.4301, wysokość 3000 mm z elementem wyrównawczym wysokości i ściennym kołnierzem przyłączowym.

2 Kolumny stojakowe ze nierdzewnej stali szlachetnej 1.4301, wysokość 3000 mm z elementem wyrównawczym wysokości.

2 kołnierze przyłączowe naścienne, materiał 1.4301

g Wyposażenie dodatkowe:

Termostat zbiorowy
Przełącznik napięcia
Opróżnianie rury natryskowej
Pokrywa rewizyjna

Elementy natrysków szeregowych

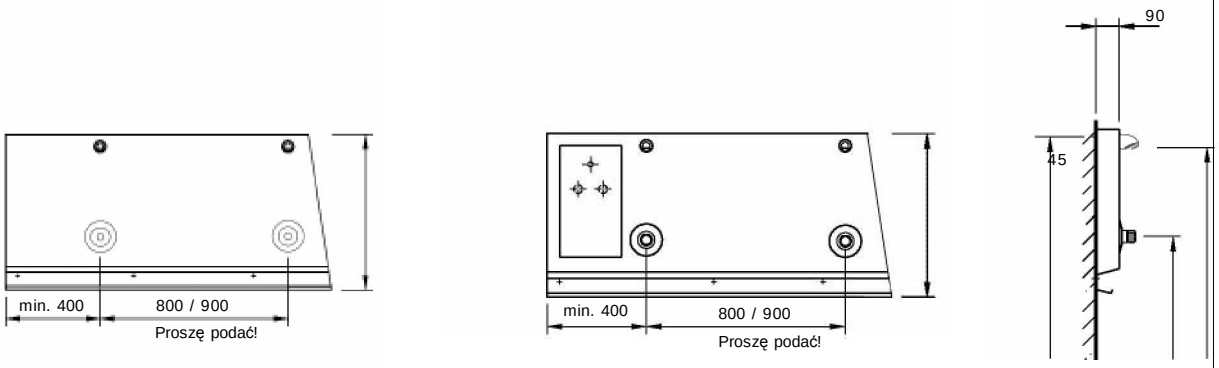

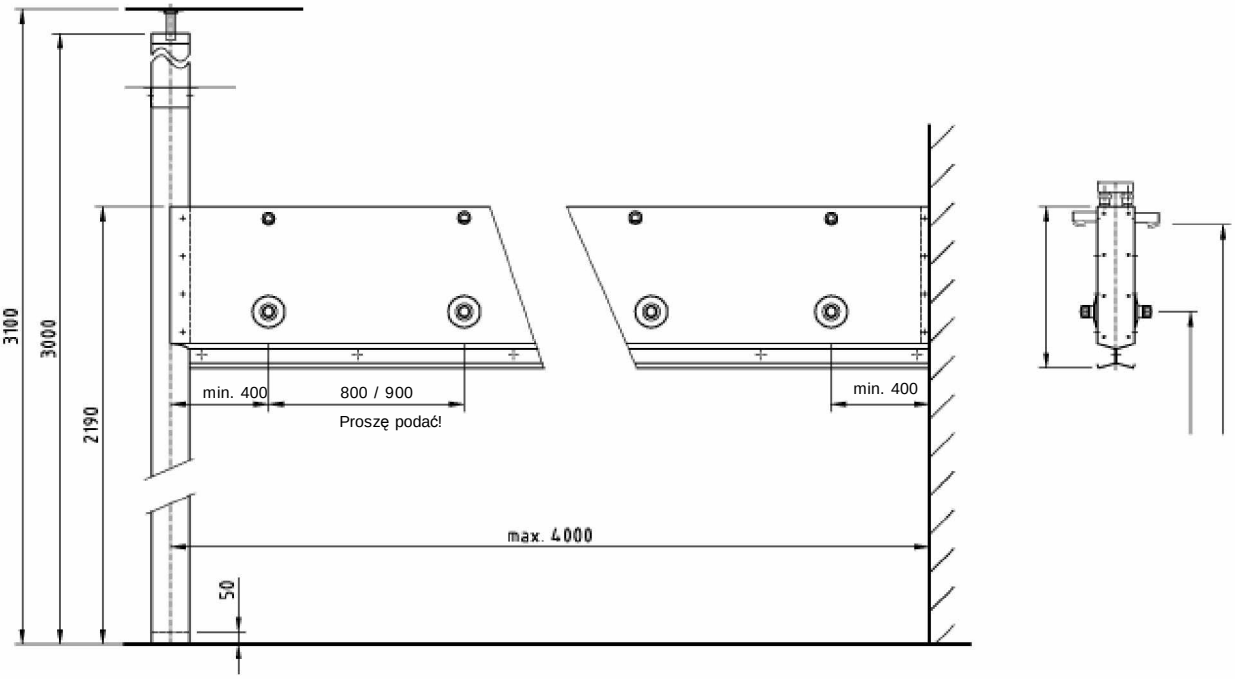

Wskazówki dotyczące pielęgnacji stali szlachetnej

Ważna wskazówka!
Produkty Rada ze stali szlachetnej , materiał 1.4301 (stal chromowo niklowa 18/10), nie rdzewieją! (Nie w długotrwałym sensie, jak np. z powodu wilgoci itd.)
Przebarwienia powierzchni wyglądające jak rdza, są utlenieniem powierzchni, spowodowanym przez niewłaściwe korzystanie ze środków czyszczących, zawierających kwas solny lub nieodpowiednio rozcieńczonych środków czyszczących zawierających kwasy. Szczególnie znaczące jest niewłaściwe używanie środków do usuwania pozostałości cementu w pomieszczeniach sanitarnych z zainstalowanymi już armaturami ze stali szlachetnej lub nawet chromowanymi!
Szczególnie należy unikać spawania i szlifowania (z powodu wyrzucanych iskier) w pobliżu tych produktów!

UWAGA!
Element halogenowe (jod, chlor, brom i in.) zmniejszają zdolność oporu stali szlachetnej!
Nie stosować roztworów chloru („woda Javel“)!
Normalne zużycie stali szlachetnej prowadzi do równomiernego zużycia powierzchni (patyna); szorujące szmatki, mleczka, gąbki do mycia garnków zmieniają tę naturalną strukturę!

CZYSZCZENIE:
Mycie i spłukiwanie zimną wodą zapobiega tworzeniu się kamienia również w przypadku armatur chromowanych.
Naturalne środki:
Woda z octem (80% wody : 20% octu)
Sok z cytryny z solą kuchenną rozpuszczony w wodzie wystarcza w celu usunięcia większości plam
Pasta do zębów jest idealnym środkiem czyszczącym przy tworzeniu się osadów i przy lekkich zadrapaniach
Uniwersalne środki czyszczące i płyny do mycia okien są dobrymi środkami czyszczącymi do stali szlachetnej, jeśli nie zawierają środków szorujących!

Pielęgnacja:
W miejscach, gdzie należy unikać (tłustych) plam, produkty domowego użytku tj. wazelina, krem do rąk, środki polerujące (do samochodu i mebli) nadają matowy połysk.
Z kolei roztwór wodny amoniaku daje stali szlachetnej połysk!
Folie i pozostałości środków klejących można usunąć przy pomocy środka odkamieniającego bez dodatku kwasu solnego (np.: Kristalin).

Odpowiednie środki czyszczące:	nie nadają się:
Szczotki z naturalnym i sztucznym włosiem	Szczotki z włosiem ze stali zwykłej, szczotki z włosiem z pisaku gruboziarnistego (sztuczne włosie zawierające ziarna ścierne)
Materiały z włókien naturalnych i sztucznych. Do usuwania śladów dotyku idealne są materiały z mikrofazy.	
Tworzywo sztuczne Vlies bez ziaren ściernych	
Delikatna wata stalowa, tylko w przypadku stali szlachetnej	Włókniny zawierające materiał ścierny
Kreda pławiona, diatomit, tlenek magnezowy, węglan magnezowy, wapno wiedeńskie, czerwień żelazowa sztuczna	Zwykła wata stalowa, ponieważ poprzez ścieranie powstaje obca rdza
Papier ścierny dopuszczalny w pewnych warunkach jedynie o grubości ziarna 400	Karborund (węglik krzemu), korund, szmergiel, kwarc, skaleń, pumeks
Ircha do czyszczenia szyb, gąbki, ściereczki gąbkowe, wysokociśnieniowe urządzenia czyszczące, urządzenia strumieniowe	Papier ścierny o grubości ziaren mniejszej niż 400

Wskazówki dotyczące pielęgnacji serii VARICOR®

W celu lepszego zrozumienia niektórych uwag dot. materiału i produkcji.

Materiał mineralny VARICOR® w 2/3 składa się z mineralnych materiałów wypełniających, które są powiązane w ok. 1/3 żywicą poliesterową wysokiej jakości. Ponadto VARICOR® jest całkowicie homogeniczny i nie posiada porów, tak, że nic nie może dostać się do materiału. Bezfugowe przejścia i matowe wzgl. jedwabiście gładkie powierzchnie można osiągnąć poprzez ścieranie przy pomocy najdelikatniejszych środków ścierających.

Poprzez ścieranie, również przy użyciu najdelikatniejszych środków ścierających, na powierzchni powstają mikroskopowej wielkości, niewidoczne dla oczu zadrapania. w tych rowkach powstałych w wyniku ścierania mogą osadzać się kurz, tłuszcze i nieczystości, które są widoczne na powierzchni w postaci zamglenia.

Aby długo cieszyć się tymi produktami o wysokiej jakości, prosimy o przestrzeganie następujących zasad:

Czyszczenie
W celu zwykłego czyszczenia dla produktów VARICOR® wystarczy zazwyczaj wytarcie wilgotną/ mokrą gąbczastą ściereczką i ew. standardowym środkiem do czyszczenia.
Od czasu do czasu produkty należy czyścić przy użyciu typowych mleczek ścierających np.: Viss lub Stahlfix i gąbczastej ściereczki. Mikroskopowej wielkości starte cząsteczki czyszczą również powstałe przy ścieraniu rowki. Ponadto cząsteczki powstałe w wyniku ścierania mają delikatne działanie ścierające, co prowadzi do polerowania produktu z serii VARICOR®. Trudne do usunięcia plany jak np.: wyschnięta herbata, kawa lub sok owocowy czy też pozostałości kosmetyków, można usunąć przy pomocy wspomnianego już mleczka ścierającego i zwykłej gąbczastej ściereczki np.: Scotsch Britt. Ponadto cząsteczki powstałe w wyniku ścierania, również w tym wypadku mają delikatne działanie ścierające, co prowadzi do polerowania produktu z serii VARICOR®.

Jeśli jednak zabrudzenia lub plamy nadal utrzymują się na produkcie z serii VARICOR®,? prosimy o kontakt.

Rada Armaturen GmbH, Daimlerstr. 6, 63303 Dreieich • tel.: +49 61 03/98 04 0, fax: +49 61 03/98 04 90, E Mail: info@rada armaturen.de • www.rada armaturen.de